

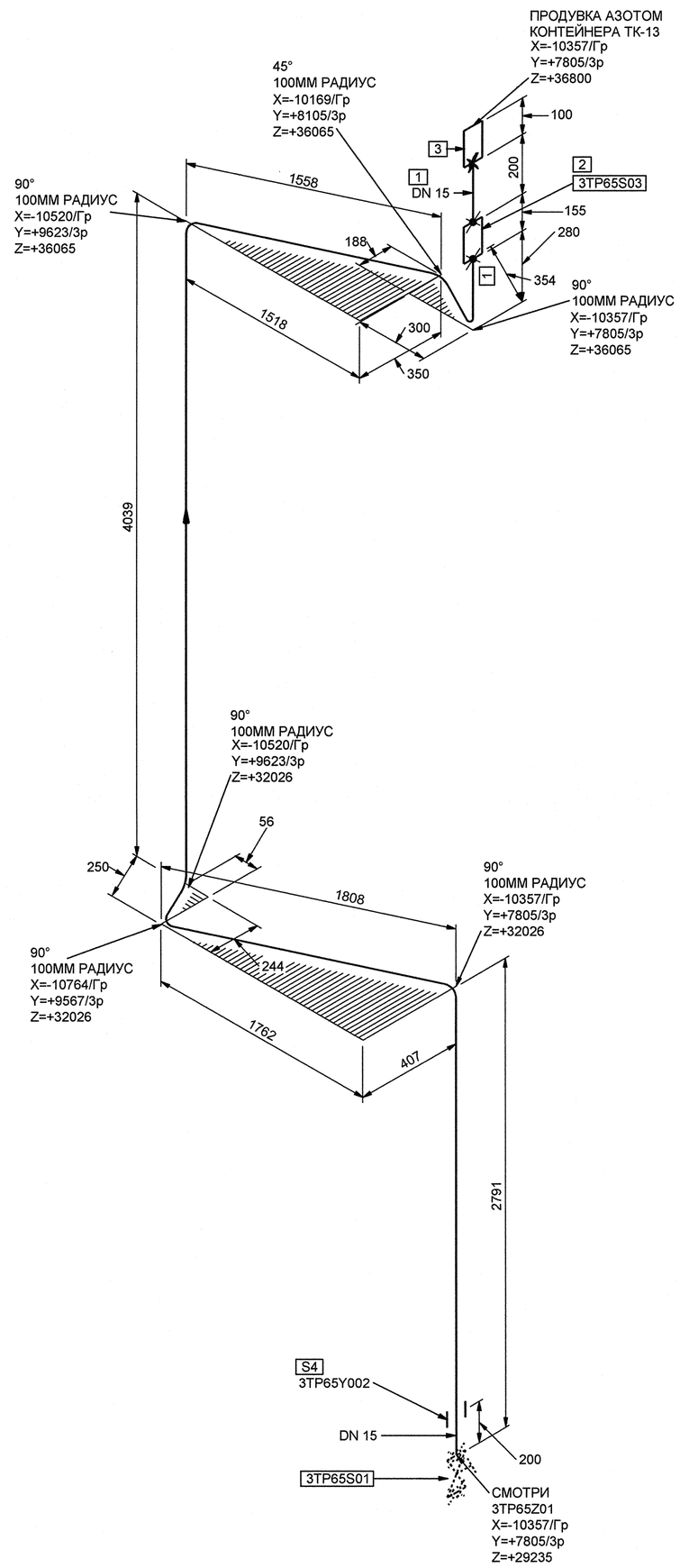

МОНТАЖНЫЕ ЭЛЕМЕНТЫ

ПОЗ	НАИМЕНОВАНИЕ	КОЛ	МАТЕРИАЛ	МАССА ЕД-ЦЫ, КГ
1	ОСТ 24.125.01-89 ТРУБА 18х2,5	11.061 М	08Х18Н10Т.ТУ 14-3Р-197-2001	0.96
2	ПО ТИПУ БКО-50-4 ТУ 3645-026-0022531-95 РЕДУКТОР DN 15 Рр 20 Тр 150	1	СБОРНЫЙ	1.75
3	R3.TP25.3008.011.01.00.001 ШЛАНГ РЕЗИНОВЫЙ В СБОРЕ	1	СБОРНЫЙ	7.29
4	3TP65Y002 ОПОРА НЕПОДВИЖНАЯ	1		-

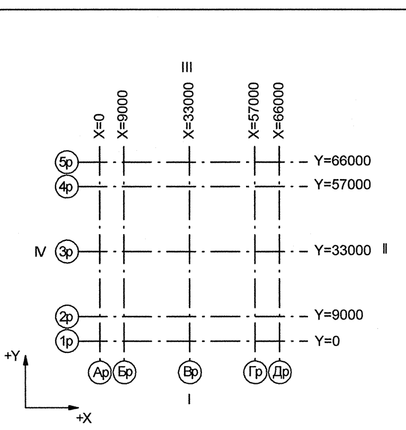

Номер трубопровода - XI
Подведомственность - ПБ 03-585-03
Категория трубопровода по ПБ 03-585-03 - III В
Класс безопасности по НП-001-97 - 4
Категория сейсмостойкости по НП-031-01 - III
Рабочие параметры: Рр= 5.88 МПа, tр=150°С
Параметры пневмоиспытания: Рг=8.10 МПа, t не менее 5°С
Среда- Азот

3TG11Z01_01	—	3	DN 100	Z+ 2700 X+ 175 Y- 2775	3TG11W01/N1				S8 3TG11Y01/РТ-997				3TG11J01/ТГ-235
Код блока	Трубопроводы проектируемые	Позиция детали	Условный проход	Координаты элементов в здании	Код оборудования/ Номер патрубка	Шов заводской	Шов монтажный	Резьбовое соединение	Позиция опоры Код опоры / код проходки	Направление среды	Переход	Штуцер	Код герметичной проходки/ код проходки

Изм.	Кол.уч.	Лист	№ док.	Подпись	Дата
Инж.2к.		Сухарева			18.06
Пров.вед.инж.		Веренцова			19.06
Пров.нач.гр.		Жук			19.06
Н.контр.		Краснояров			19.06

АРХИВНЫЙ ЭКЗЕМПЛЯР

Инв.№ подл. R3.00780.1.0.11
Лист 88

R3.TP25.3072.011.01.00.052

Ростовская АЭС Блок 3

Реакторное отделение
Герметичная часть
Трубопроводы газовых сдувок Рр>2,2 МПа

Стадия	Лист	Листов
Р	1	1

Изометрический чертеж
3TP65Z02

ОАО "НИАЭП" 2012

Инв. N подл. | Подп. и дата | Взам. инв. N

ДОПОЛНИТЕЛЬНЫЕ ПОДПИСИ

Формат А1